Mod.: 302/00

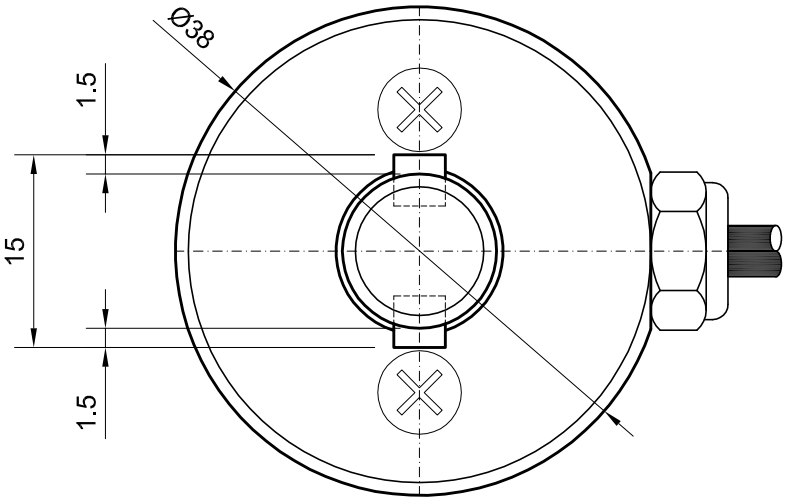

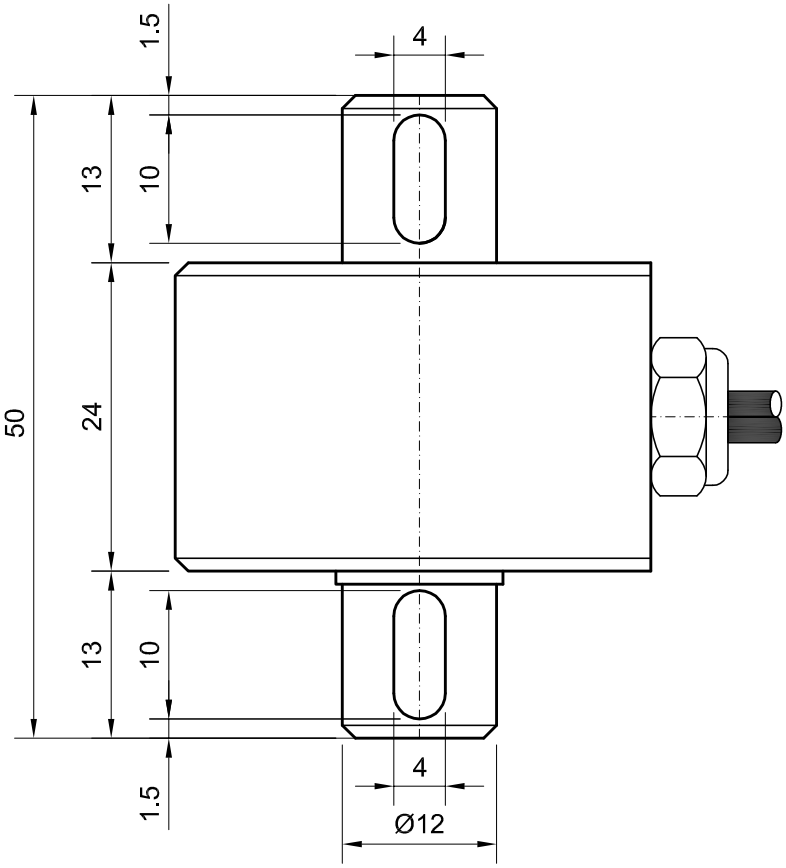

Codigo:		Observaciones:			
Proy.-	Nombre	Fecha	Firma	Cte: GUEMISA S/Pdo: 15820	
Dibujado	M.S.B.	04.02.16		Peso Neto Aprox. (kg.)	
Verificado	C.S.M.	04.02.16		Sustituye a:	
Aprobado					

DPF sensors
www.dpfsensors.com

CELULA CAPTOR PAR TORSION K1 1Nw-m

Ref.:

CELULA CAPTOR PAR TORSION K1 1Nw-m

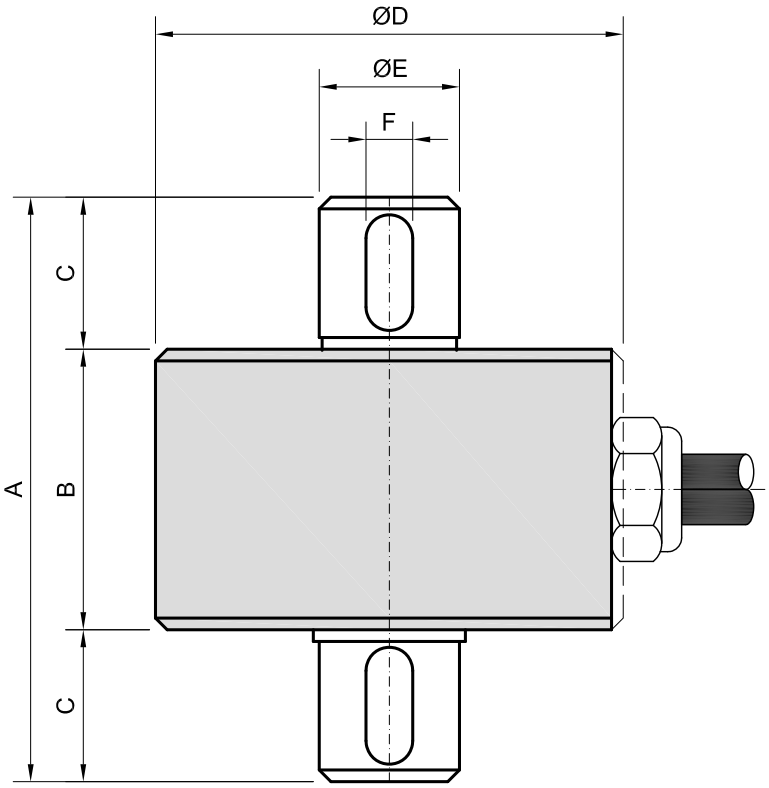

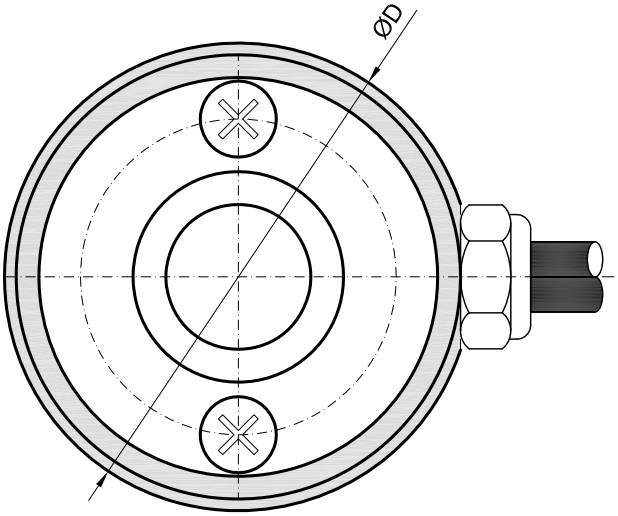

	50Nm.	100Nm.	200Nm.
A	50		56
B	24		28
C	13		14
ØD	40		46
ØE	12		18
F	4		6

Señal de salida 2mV/V, por puente, cable de 3 metros ce 4 conductores + malla
Precisión 0,5%, esfuerzo máximo 150%.

Codigo:		Observaciones:			
Proy.-	Nombre	Fecha	Firma	Cte:	S/Pdo:
Dibujado	C.S.M.	09.07.15		Peso Neto Aprox. (kg.)	
Verificado	R.G.G.	09.07.15		Sustituye a:	
Aprobado					

DPF sensors
www.dpfsensors.com

CAPTADOR DE PAR 50, 100 y 200 Nw-m

Ref.: D. Informativo

Mod.: 302/00

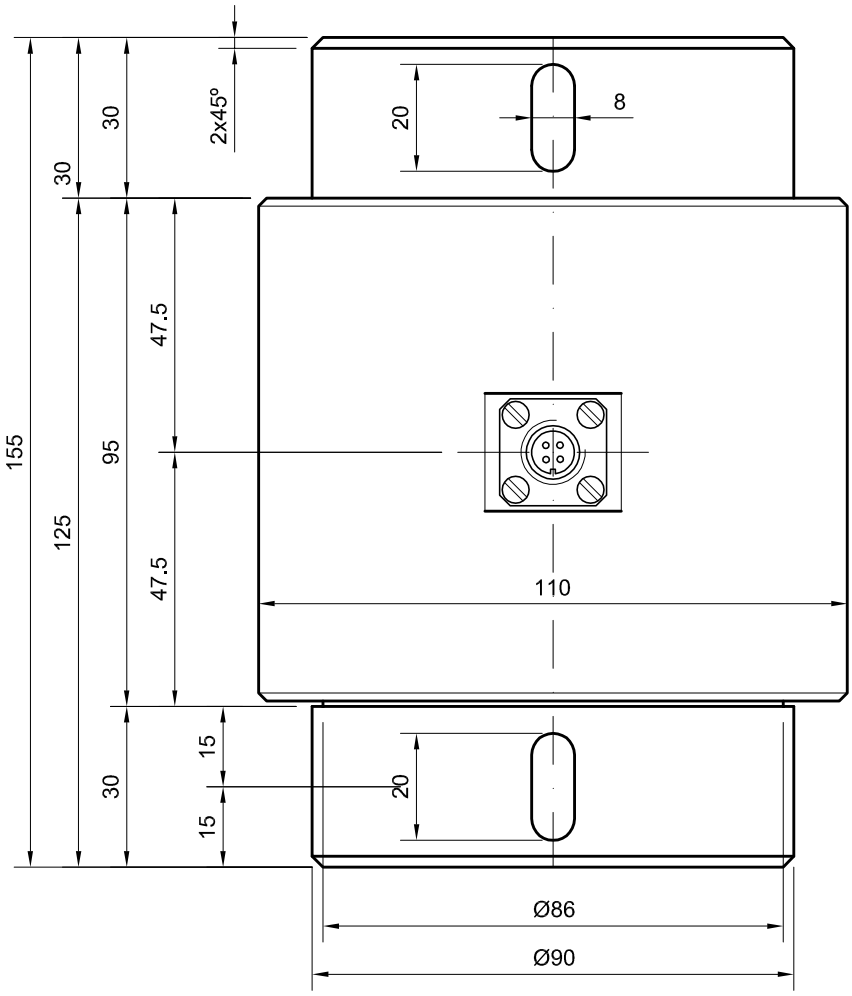

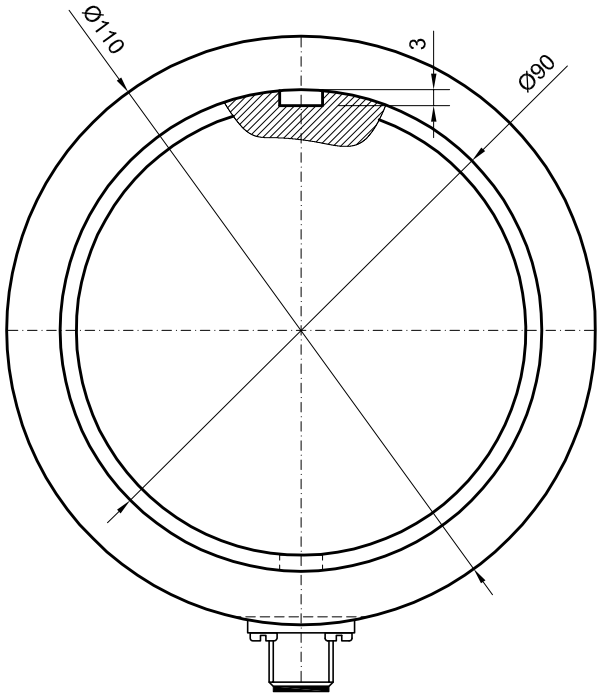

Codigo:		Observaciones:			
Proy.-	Nombre	Fecha	Firma	Cte:	S/Pdo:
Dibujado	C.S.M.	02.12.14		Peso Neto Aprox. (kg.)	
Verificado	R.G.G.	02.12.14		Sustituye a:	
Aprobado					

DPF sensors
www.dpfsensors.com

CELULA CAPTADOR DE PAR 10000 N.m

Ref.: 8713 - 00

CELULA CAPTADOR DE PAR 10000 N.m